1 Allée des Bouleaux -F-95110 SANNOIS
+33 (0)1 39 98 55 00
info@restagraf.com

RIVET ÉPANOUI Ø 4 X 26 mm AVEC CHAPO® NOIR (NON ASSEMBLÉ) POUR PLAQUE D'IMMATRICULATION



Code article	Nb de références	Nb de pièces	Conditionnement
4998	2	150	BOÎTE
4778	2	30	SACHET

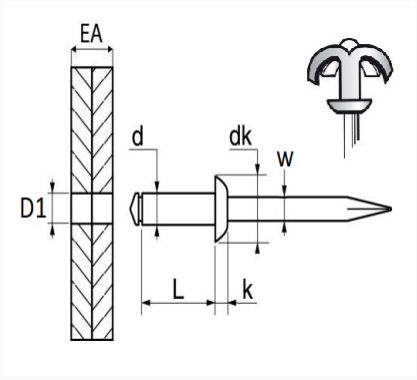

Informations techniques	
d	3.8 mm
L	26 mm
dk	8 mm
k	1.5 mm
w	2.2 mm
EA	16 → 21 mm
D1	4 → 4.2 mm

Matières
CORPS ALU / TIGE ACIER