1 Allée des Bouleaux -F-95110 SANNOIS
+33 (0)1 39 98 55 00
info@restagraf.com

RIVET EXPANSÉ Ø 4 X 17.5 mm AVEC CHAPO® NOIR (NON ASSEMBLÉ) POUR PLAQUE D'IMMATRICULATION



Code article	Nb de références	Nb de pièces	Conditionnement
4543	2	20	SACHET
4507	2	200	BOÎTE

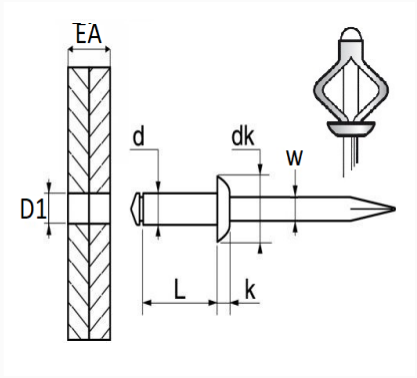

Informations techniques	
d	4 mm
L	17.5 mm
dk	8 mm
k	1.35 mm
w	2.3 mm
EA	0 → 6.3 mm
D1	4.2 mm

Matières
ALUMINIUM