1 Allée des Bouleaux -F-95110 SANNOIS
+33 (0)1 39 98 55 00
info@restagraf.com

RIVET EXPANSÉ BLANC Ø 4 X 25 mm PLAQUE D'IMMATRICULATION



Code article	Nb de références	Nb de pièces	Conditionnement
4529	1	30	SACHET
4530	1	250	BOÎTE

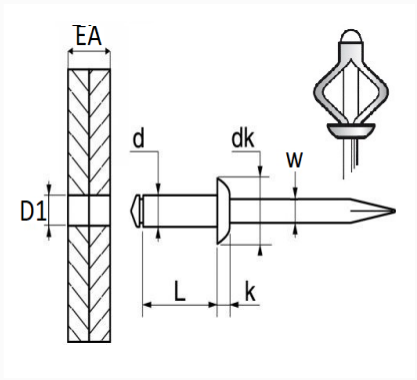

Informations techniques	
d	4 mm
L	25 mm
dk	8 mm
k	1.2 mm
w	2.3 mm
EA	5 → 12 mm
D1	4.2 mm

Matières
ALUMINIUM