1 Allée des Bouleaux -F-95110 SANNOIS
+33 (0)1 39 98 55 00
info@restagraf.com

# RIVET EXPANSÉ NOIR Ø 4 X 25 mm PLAQUE D'IMMATRICULATION

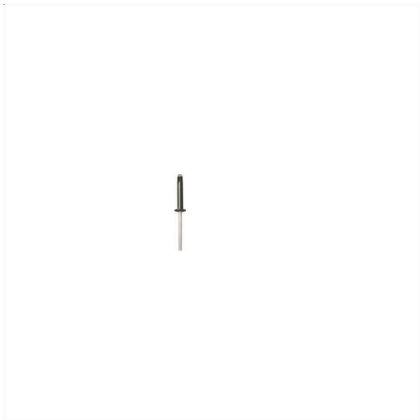

| Code article | Nb de références | Nb de pièces | Conditionnement |
|---|---|---|---|
| 4528 | 1 | 250 | BOÎTE |
| 4527 | 1 | 30 | SACHET |

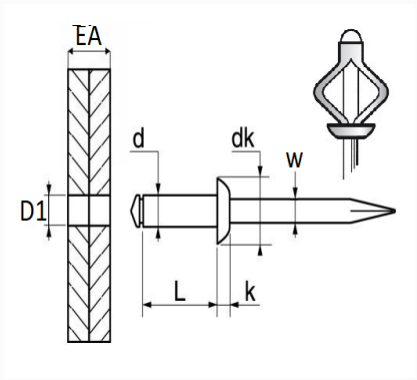


| Informations techniques | |
|---|---|
| d | 4 mm |
| L | 25 mm |
| dk | 8 mm |
| k | 1.5 mm |
| w | 2.3 mm |
| EA | 4 → 12 mm |
| D1 | 4.2 mm |
| | |
| | |
| | |

| Matières |
|---|
| ALUMINIUM |