1 Allée des Bouleaux -F-95110 SANNOIS
+33 (0)1 39 98 55 00
info@restagraf.com

RIVET EXPANSÉ BLEU Ø 4 X 18,8 mm PLAQUE D'IMMATRICULATION

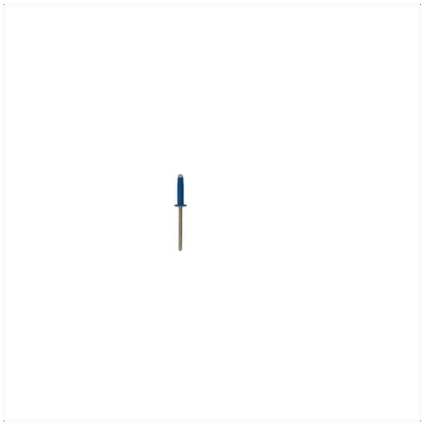

Code article	Nb de références	Nb de pièces	Conditionnement
4525	1	38	SACHET
4526	1	250	BOÎTE

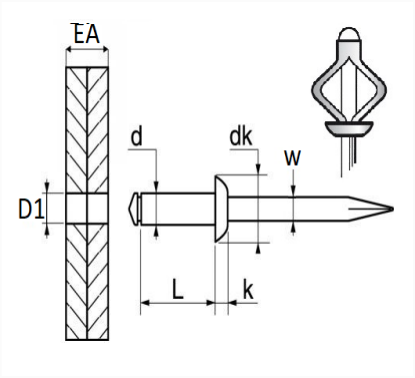

Informations techniques	
d	4 mm
L	18.8 mm
dk	8 mm
k	1.3 mm
w	2.32 mm
EA	0 → 6.35 mm
D1	4.2 mm

Matières
ALUMINIUM

Correspondances constructeurs*	
CITROËN - PEUGEOT	1611797980

* Informations non contractuelles données à titre indicatif