1 Allée des Bouleaux -F-95110 SANNOIS
+33 (0)1 39 98 55 00
info@restagraf.com

RIVET EXPANSÉ Ø 4 X 25 mm AVEC CHAPO® BLEU (NON ASSEMBLÉ) POUR PLAQUE D'IMMATRICULATION



Code article	Nb de références	Nb de pièces	Conditionnement
4511	2	150	BOÎTE
4547	2	15	SACHET
228435	2	4	BLISTER

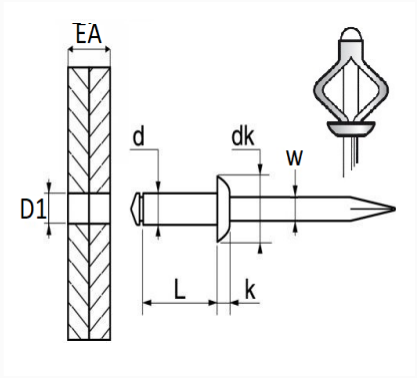

Informations techniques	
d	4 mm
L	25 mm
dk	8 mm
k	1.5 mm
w	2.3 mm
EA	5 → 12 mm
D1	4.2 mm

Matières
ALUMINIUM