1 Allée des Bouleaux -F-95110 SANNOIS
+33 (0)1 39 98 55 00
info@restagraf.com

RIVET EXPANSÉ NOIR Ø 4 X 18,8 mm PLAQUE D'IMMATRICULATION

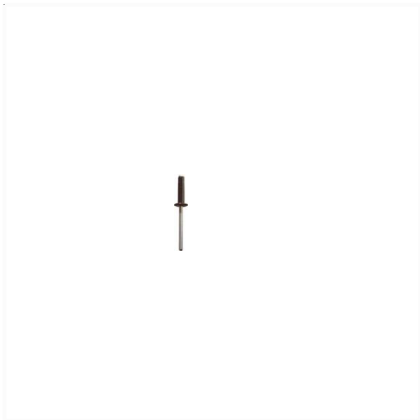

Code article	Nb de références	Nb de pièces	Conditionnement
4502	1	250	BOÎTE
4500	1	41	SACHET

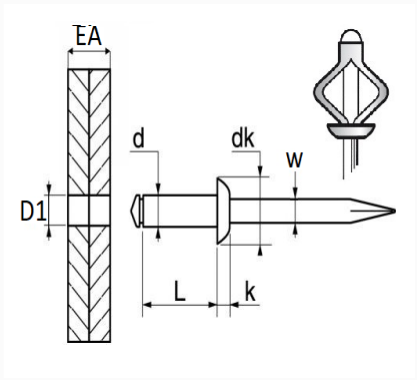

Informations techniques	
d	4 mm
L	18.8 mm
dk	8 mm
k	1.3 mm
w	2.3 mm
EA	0 → 6.35 mm
D1	4.2 mm

Matières
CORPS ALU / TIGE ACIER

Correspondances constructeurs*			
CITROËN - PEUGEOT	1611797880	FORD Finis	1253015

Correspondances constructeurs*			
FORD N° Technique	W709833S303	NISSAN	015150009U

* Informations non contractuelles données à titre indicatif